令和7年度 第60回群馬県高等学校総合体育大会 テニス競技

女子団体

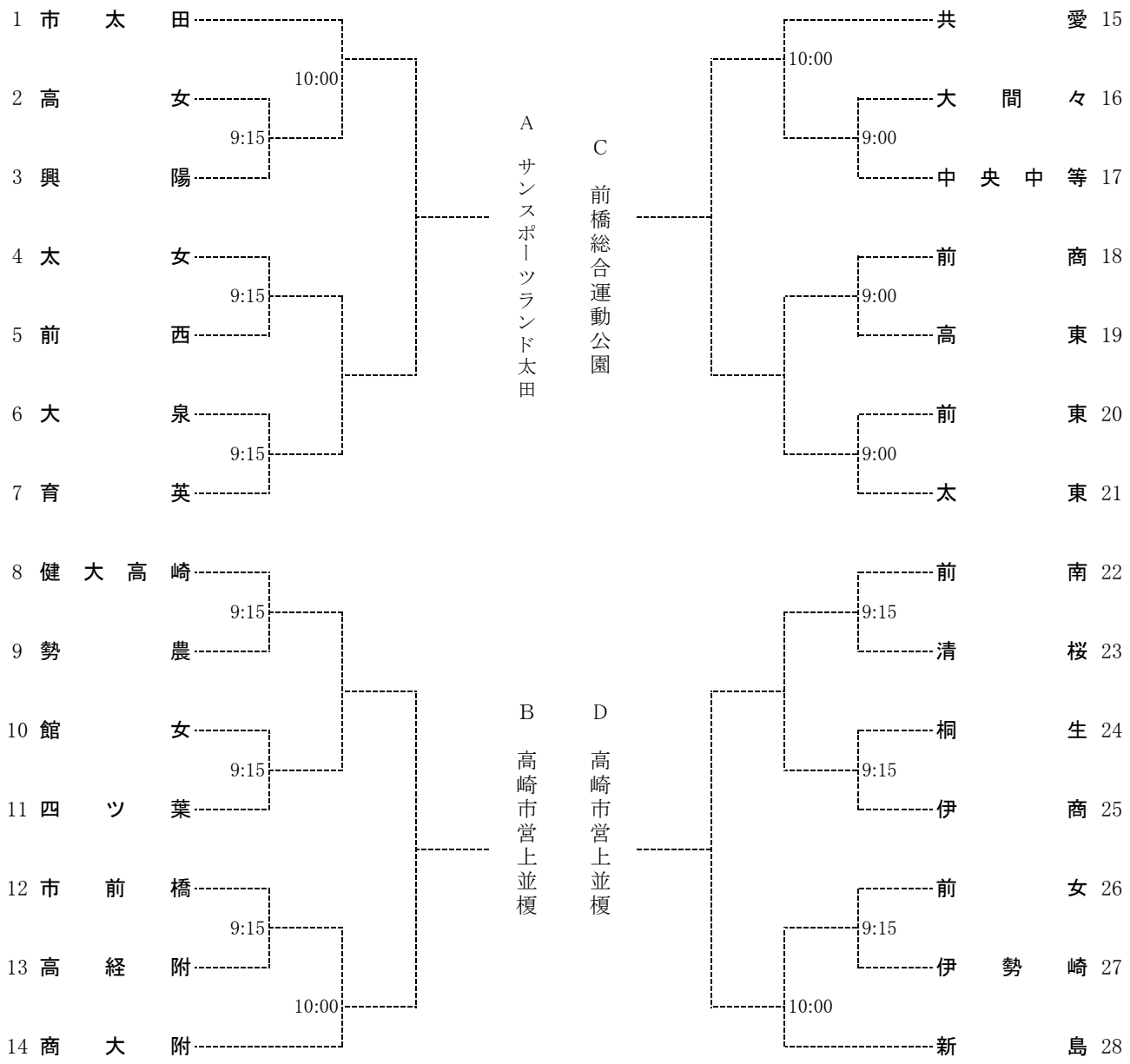

	A	B	C	D	勝敗	順位
A						
B						
C						
D						

試合順

1R A-B C-D

2R A-Bの勝者 vs C-Dの敗者 A-Bの敗者 vs C-Dの勝者

3R 残りの対戦

令和7年度第60回群馬県高等学校総合体育大会テニス競技

女子団体登録選手名簿

ブロック	会場	NO	学校名	監督	NO. 1		NO. 2		NO. 3		NO. 4		NO. 5		ベンチコーチ	
A	サンスポーツランド太田	1	市太田	尾島亮佑	石川あやの	③	五味田莉子	②	富芭奈	①	坂巻希音	②	冨山実玖	②	黒崎凪沙	③
		2	高女	野村和弘	森本果凜	③	鈴木明莉	③	中林紗英	③	萩沢哩子	③	丸山夢里	③		
		3	興陽	須川透	山口愛夏	③	徳江樹里	③	山下るり	③	永島佳奈	③	黒澤百花	③	畑中みなみ	③
		4	太女	茂木真	宮崎朱里	①	小島かれん	②	大家美空	②	高田莉子	②	永田結衣	③	眞下琴羽	②
		5	前西	吉澤正明	尾波歩夢	②	宮崎美桜	②	荒井里梛	②	唐澤友紀	②	羽鳥和香葉	①	高瀬彩久来	②
		6	大泉	阿部紀之	遠藤諒	③	加藤恵梨子	③	金井優佳	②	小川心愛	②	久保田香苗	②		
		7	育英	武井みなみ	大村陽菜	③	秋山歩里	③	小西凛	②	坂本葵音	③	板垣聖	②	上條史穂	③
B	高崎市営上並榎	8	健大高崎	澤入信行	栗野香鈴	③	上原由菜	③	石井紬妃	②	浅野羽奏	③	木村心優	③	伊藤咲季	②
		9	勢農	山田知沙	今泉娃香	③	坂庭美咲	③	萩原悠璃	②	竹渕成香	②				
		10	館女	根岸大輔	太田英花	③	吉本雅	②	鈴木菜々花	②	譜久村佳英	③	石倉香凜	③		
		11	四ツ葉	湯原叶恵	小林香穂	③	阿部愛生	③	齊藤彩夏	③	阿部花蓮	③	大賀すみれ	②	深須そら	③
		12	市前橋	青木理紗	狩野優月	③	清水和奏	③	吉野葵衣	③	飯島由那	③	篠田和花	③		
		13	高経附	武井純子	前田結音	②	木村凛	③	畑柚希乃	②	小須田愛美	③	松本紗弥	①	池田優那	③
		14	商大附	宇治川一也	松下ユナ	③	茂木凜音	③	内山真伽	③	木内紅臣	③	小林紅	③	塚越萌衣	③
C	前橋総合運動公園	15	共愛	吹上祐太	山崎理央	③	平田千夏	③	山崎真央	③	大川真央	③	大塚玲未	③	小林花香	①
		16	大間々	茂木梓	山下果穂	②	木島沙彩	②	井坂茉愛	①	大野璃子	①				
		17	中央中等	山浦淳史	細沼優衣	②	小林結衣	②	萩原紬	②	池田有沙	①	若月花梨	②	井形玲菜	③
		18	前商	太田侑宏	下田美結	②	髙柳茉里	③	筑田遥花	③	一之瀬葵心	②	櫻井彩音	③	小島優奈	③
		19	高東	中嶋英彦	島田あかり	②	石毛史夏	②	小野里芽依	①	森田陽心	①				
		20	前東	長井和司	齋藤梨菜	②	藤本初音	③	福本琴音	②	緑川明香	③	髙山美咲	③	中里凛香	③
		21	太東	鈴木裕英	成塚真悠	②	森田菜月	③	鈴木香里奈	③	牛島悠花	③	萩本心音	③	大澤亜理沙	②
D	高崎市営上並榎	22	前南	奥田直紀	高橋愛	③	木滑千賀	③	河田笑優	③	宮下葵衣	②	佐藤采美	②	出島百華	②
		23	清桜	吉澤幸高	稲垣沙那	③	中島伊織	③	野口梓希	③	和泉澤紅羽	②	石川咲実	②		
		24	桐生	榎本功	富山愛茉	②	原田晄希	③	岩沢夏花	③	坂本波南	②	藤生結衣	②	田中美帆	②
		25	伊商	湯浅由里	清水空愛	③	松本莉子	③	石坂羽音	②	田口礼奈	③	鈴鹿由真	②	星野美々優	③
		26	前女	富所淳	矢沼小桜	②	小此木天空	③	三木初穂	②	鈴木七香	②	中澤凜	②	木村留美加	③
		27	伊勢崎	白井博大	六本木佳怜	②	濱谷一悠	②	浦部結佳	②	今泉暖乃香	①	星野さくら	①	野口夏椿	①
		28	新島	小根澤ほのか	倉林華夢	③	渡邉真桜	③	保科杏	③	石井愛笑	③	黒川羽芽	①	宮越柚葉	③