令和7年度群馬県高等学校テニス選手権大会
兼　令和7年度全国高等学校総合体育大会群馬県予選会

男子シングルス

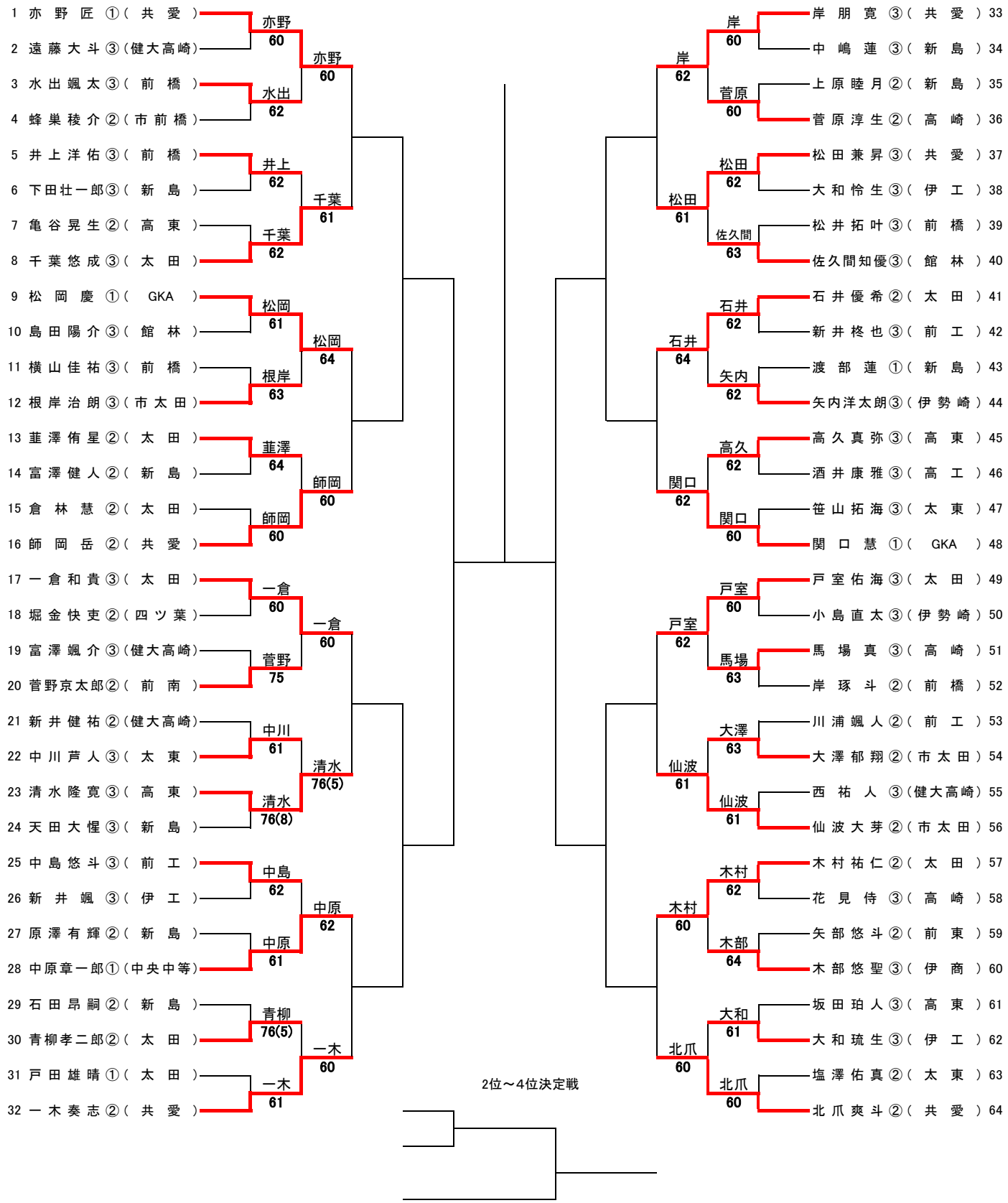

令和7年度群馬県高等学校テニス選手権大会
兼　令和7年度全国高等学校総合体育大会群馬県予選会
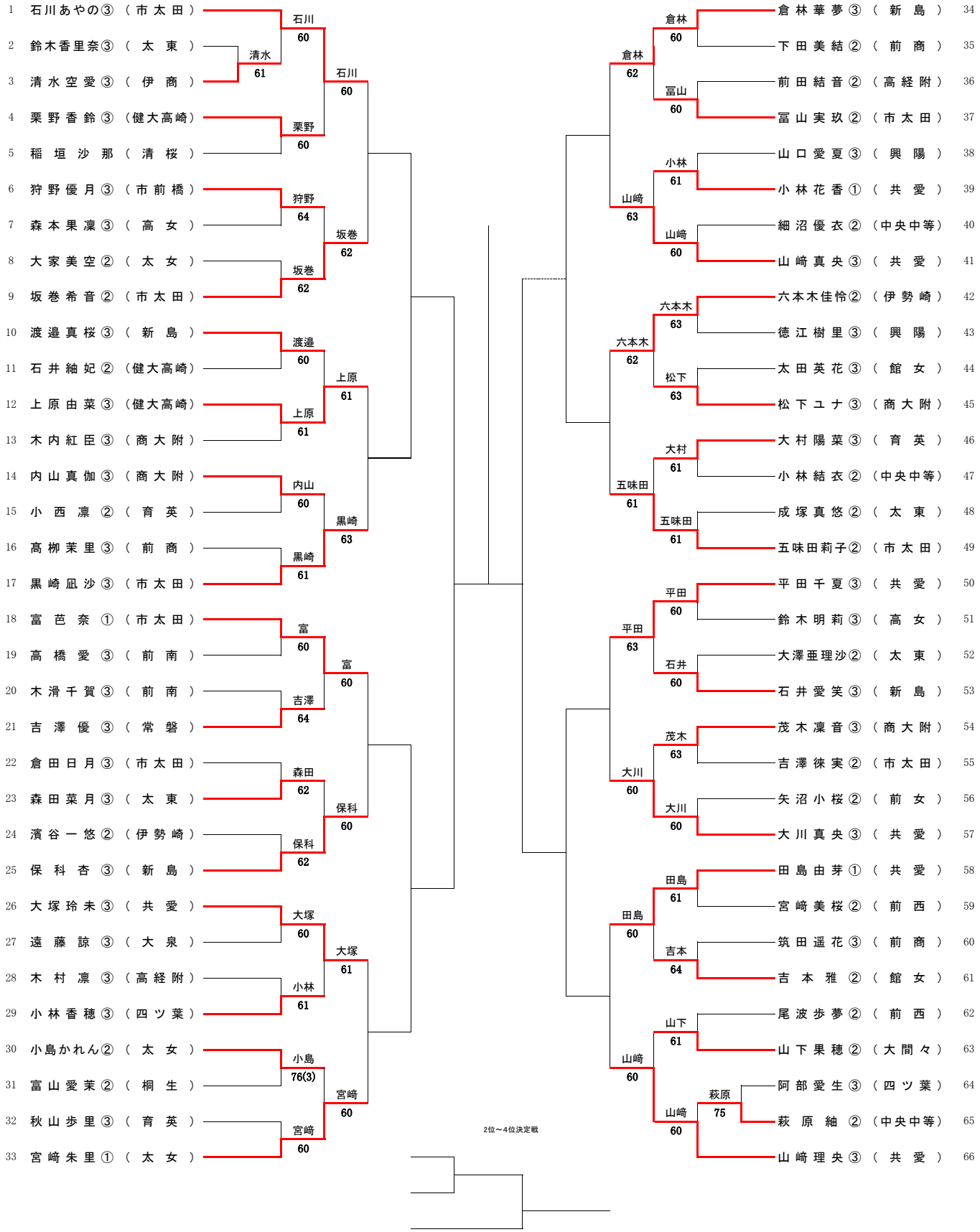
女子シングルス